Zuwiderhandlung verpflichtet zu Schadenersatz. Alle Rechte, für den Fall einer Patenterteilung, Gebrauchsmustereintrag oder anderer Schutzrechte, sind uns vorbehalten.

BEDIA Motorentechnik GmbH & Co.KG, Altdorf bei Nürnberg

Das Urheberrecht an dieser Zeichnung gehört uns. Vervielfältigung, Überlassung, Zugänglichkeit oder Mitteilung des Inhalts, auch auszugsweise, an Dritte ist nicht gestattet. Die Zeichnung darf ohne unsere Zustimmung, zu einem anderen Zweck als sie dem Empfänger anvertraut wird, nicht benutzt werden.

## Technische Daten

| | |
|---|---|
| Medium | Wasser, Kühlmittel |
| Funktion | Minimum - Ruhestrom (rc) |
| Betriebsspannung | 12 / 24 V (-25% / +50%) (9 - 36 VDC) |
| Ruhestromaufnahme | < 8 mA |
| Ausgang | minusschaltend<br>≤ 1 A über den gesamten Temperaturbereich<br>kurzschlussfest und überlastsicher über den Umgebungs-<br>Temperaturbereich. Bei induktiven Lasten ist eine Freilaufdiode,<br>z.B. 1N4007, als Schutzbeschaltung an der Last erforderlich. |
| Einschraubgewinde | 1/4" NPTF |
| Funktionskontrollwert | 0 Sekunden ± 5% |
| Meldeverzögerung | 7 Sekunden ± 5% |
| Anschlußart | Steckeranschluss Bajonett 16S |
| Gehäusematerial | CuZn38Pb2<br>EN12164; CW608N<br>kapazitiv an Masse angebunden |
| Fühlermantelmaterial | Tefzel ® ETFE |
| Schutzart | IP 67 nach DIN40050 |
| Gewicht | ca. 95 g |
| Artikelkennzeichnung | Hersteller; Typ; Art-Nummern;<br>SN; Jahr / KW; Zulassung |
| Schalthysterese | typ. < 3 mm |
| Temperatur Medium | -40 °C bis +125 °C |
| Umgebungstemperatur | -40 °C bis +125 °C |
| Lagertemperatur | -50 °C bis +125 °C |
| Einbaulage | beliebig |
| Verpolschutz | zwischen Betriebsspannungsversorgung plus und minus |

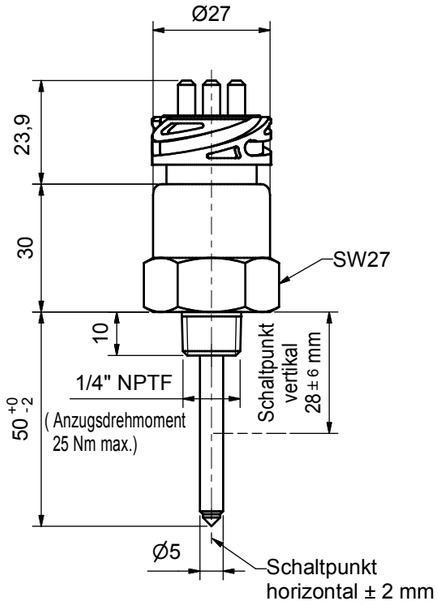


Blockdiagramm

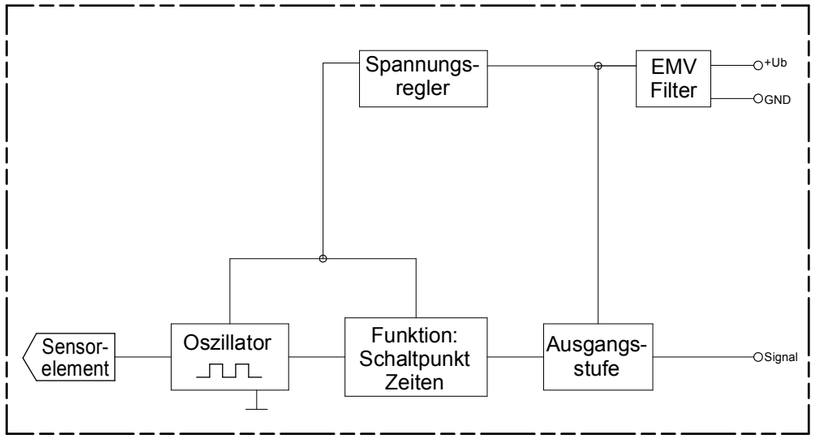


Achtung!!

Bei Anschluss von Minuspotential an den Signalanschluss der Sonde und Pluspotential an den Minusanschluss der Sonde besteht Zerstörungsgefahr.

| | | |
|---|---|---|
| Zulassung | e1<br>035459 | |
| Zolltarifnummer | 90261029 | |

Funktionsdiagramm für MINIMUM Sonden

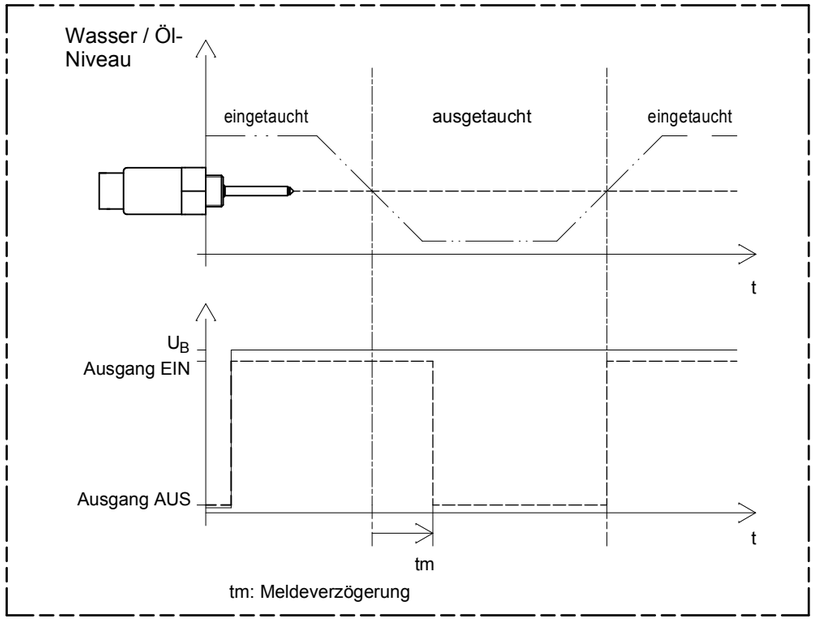


Umweltsimulation

| | | |
|---|---|---|
| Vibration | ISO 16750-3:2007 | 10 Hz - 2000 Hz 20 g |
| Freier Fall | IEC 16750 | |
| Mechanischer Schock | DIN EN 60068-2-27:1995; 100 g / 11ms | |
| Kälte | DIN EN 60068-2-1:2006; -40 °C / 24 h | |
| Trockene Wärme | DIN EN 60068-2-2:2008; +125 °C / 96 h | |
| Temperaturschock | DIN EN 60068-2-14:2000 | |
| Feuchte Wärme | DIN EN 60068-2-78:2002 | |
| Feuchte Wärme, zyklisch | DIN EN 60068-2-30:2006 | |
| Salzsprühnebelprüfung | DIN EN 60068-2-52:1996 | |
| Druckfestigkeit | 2,5 MPa (25 bar) (25 °C / 1 h) | |

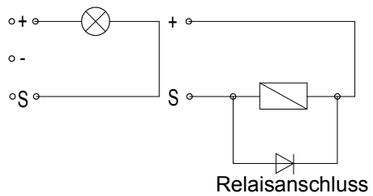


Relaisanschluss

EMV

| | | |
|---|---|---|
| Störaussendung | 2004/104/EG | 30 MHz - 1 GHz; 1 m |
| Störaussendung auf Stromvers.leitung | ISO 7637-2:2004 | |
| Eingestrahlte elektromagnetische Felder | ISO 11452-1/-2 | 1000 MHz - 2000 MHz; 150 V / m (rms) |
| Eingestrahlte elektromagnetische Felder in einer Streifenleitung | ISO 11452-1/-5 | 20 MHz - 1000 MHz; 150 V / m (rms) |
| Leitungsgeführte transiente Störungen | ISO 7637-2/2004 | Impulse 1, 2a, 2b, 3a, 3b, 4 |

| Verwendungsbereich | Zul. Abweichung | Oberfläche | Maßstab – | Position – | Menge – |
|---|---|---|---|---|---|
| | ISO2768-mK | - | - | - | |

| | Datum | Name |
|---|---|---|
| Erstellt | 25.03.2010 | MoeMi |
| Geprüft | 29.03.2010 | SasCh |

Benennung

# CLS-40 Wasserstands-Sonde

Minusschaltend - Ruhestromprinzip
mit Steckeranschluss Bajonett 16S

Zeichnungsnummer: 320993

Blatt 1/1

Zust. | Änderung | Datum | Name/Geprüft

Zeichnungspfad: I:\CAD\320\320993.idw