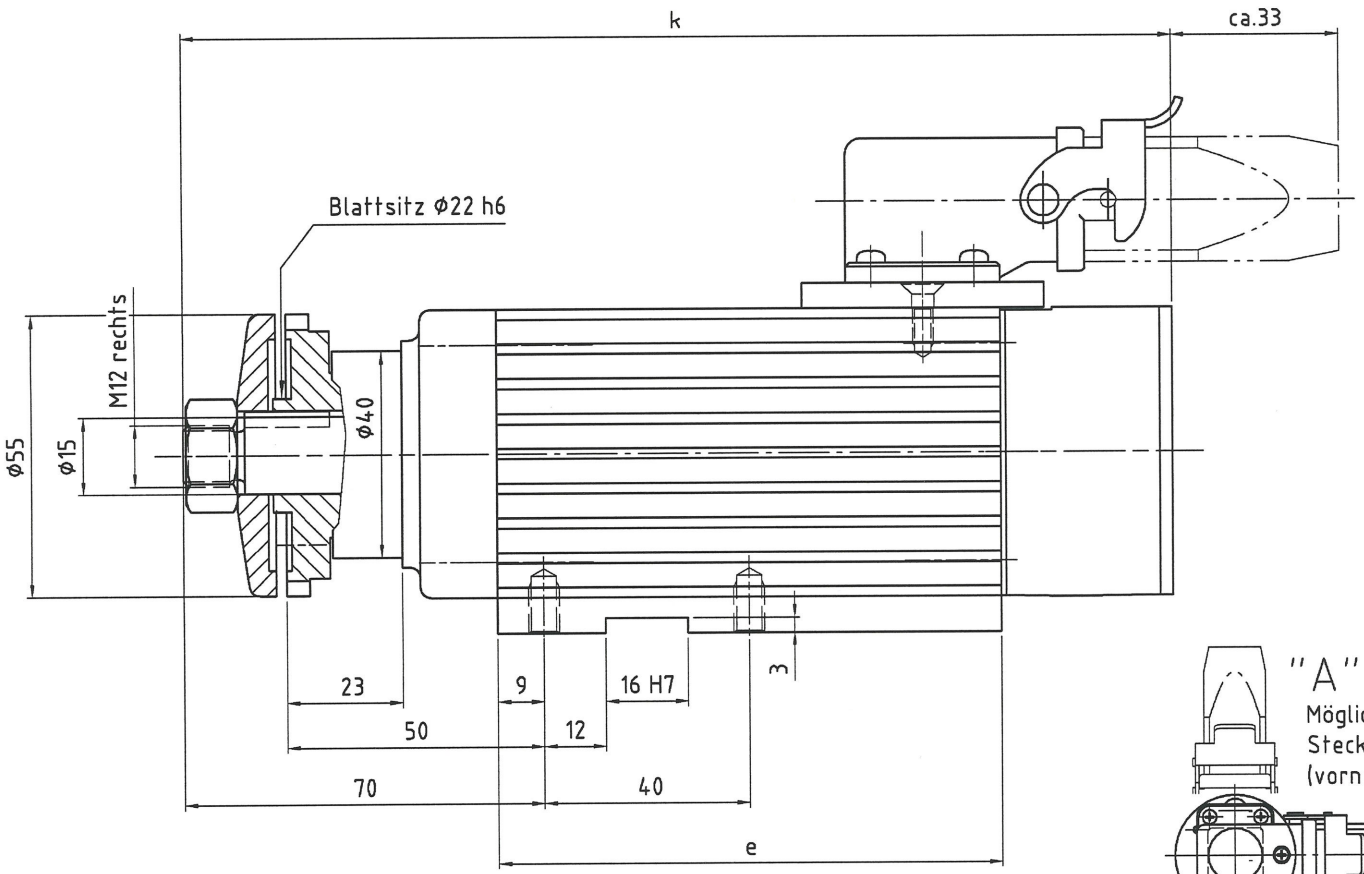

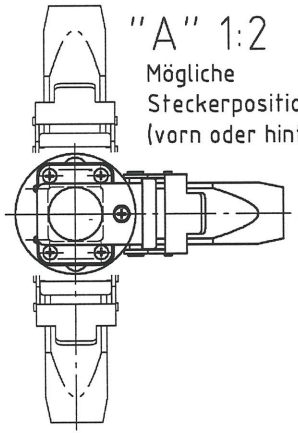

"A" 1:2
Mögliche
Steckerpositionen
(vorn oder hinten)

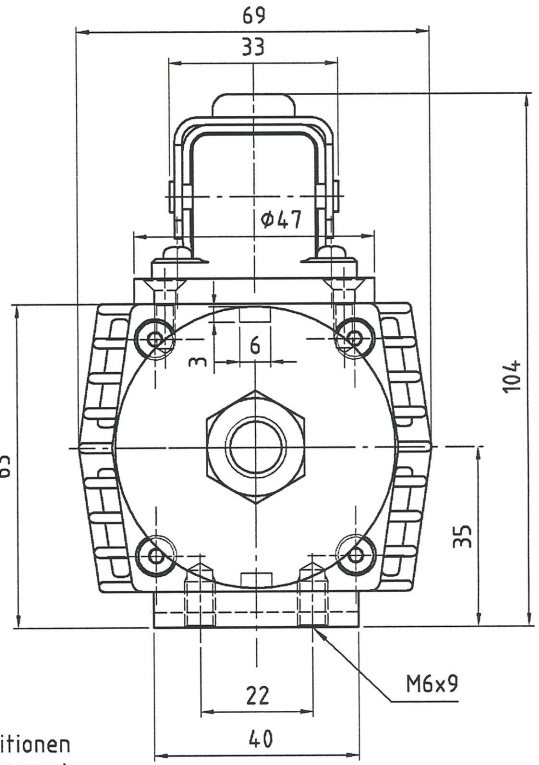

Typ	e	k
KNS 21.05	98	193
KNS 22.08	133	228
KNS 23.10	153	248

A	Motor mit 4-Lochstecker drehbar auf Zwischenplatte	09.02.11	Schäffer
Zust.	Änderungen	Datum	Name

	Datum	Name
Bearb.	03.05.02	Fogl
Gepr.		
Maßstab 1:1		

Flachmotor
KNS 20

perske
Walter Perske GmbH Friedrich-Ebert-Str. 80-84 68167 Mannheim

Stückliste
St 00 02 003/1-6

U02/1985A-6

Dateiname U 02/1985A-6 (KNS 20).dwg